Schéma přenosu informací předpovědní povodňové služby (mimo povodeň)

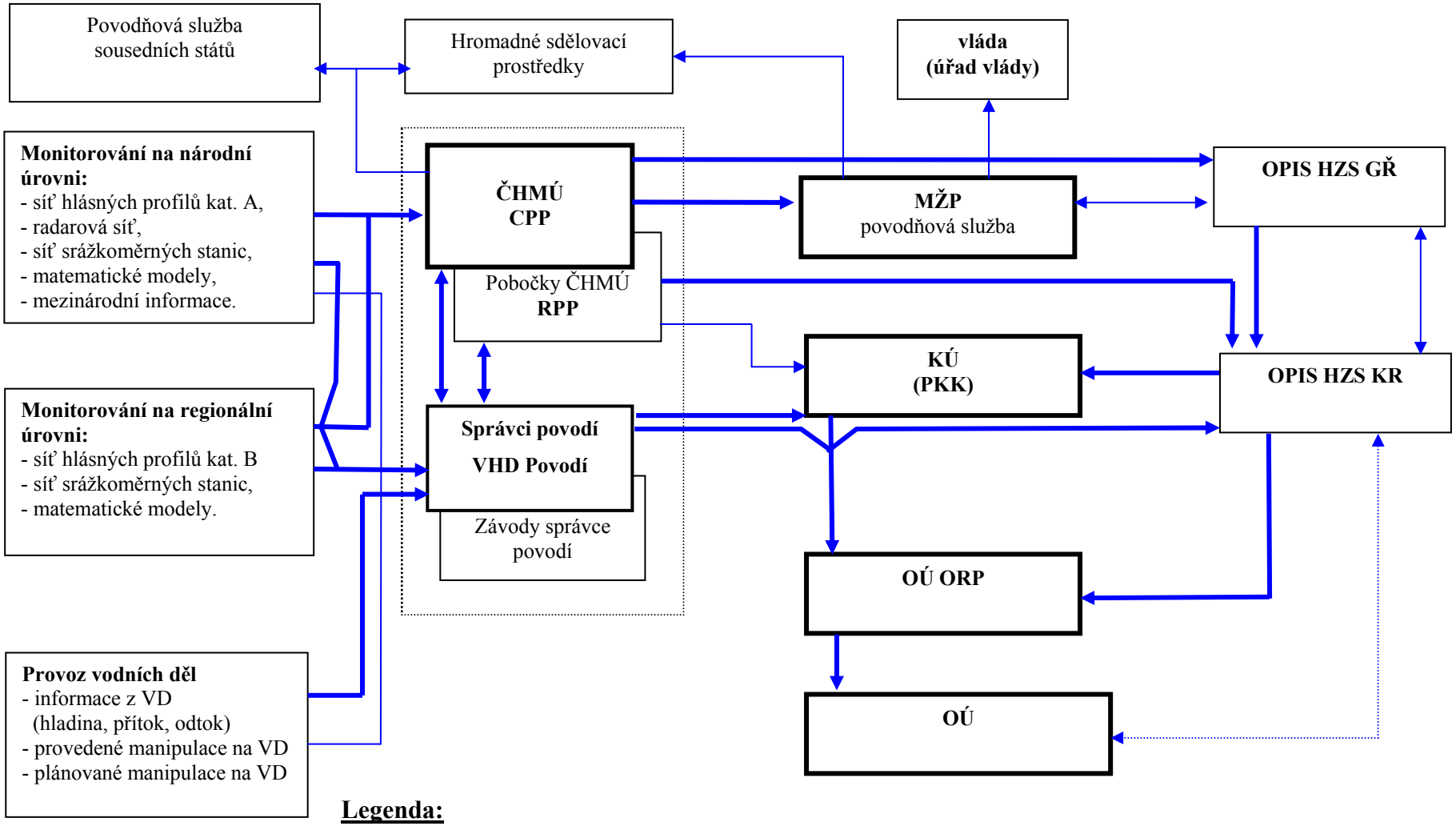

Legenda:

- Upozornění, výstrahy a informační zprávy
- Spolupráce, předávání informací
- Zkrácená informace o vydání výstrahy ČHMÚ

© 2011 Ing. Jan PAPEŽ fa KOORDINACE, Na Vlečce 177, 362 32 Otovice, tel. + fax 353 236 327, 602 415 448
e-mail: koordinace@koordinace.cz, www.koordinace.cz